ADN-W CASE

Transport & Charging Case

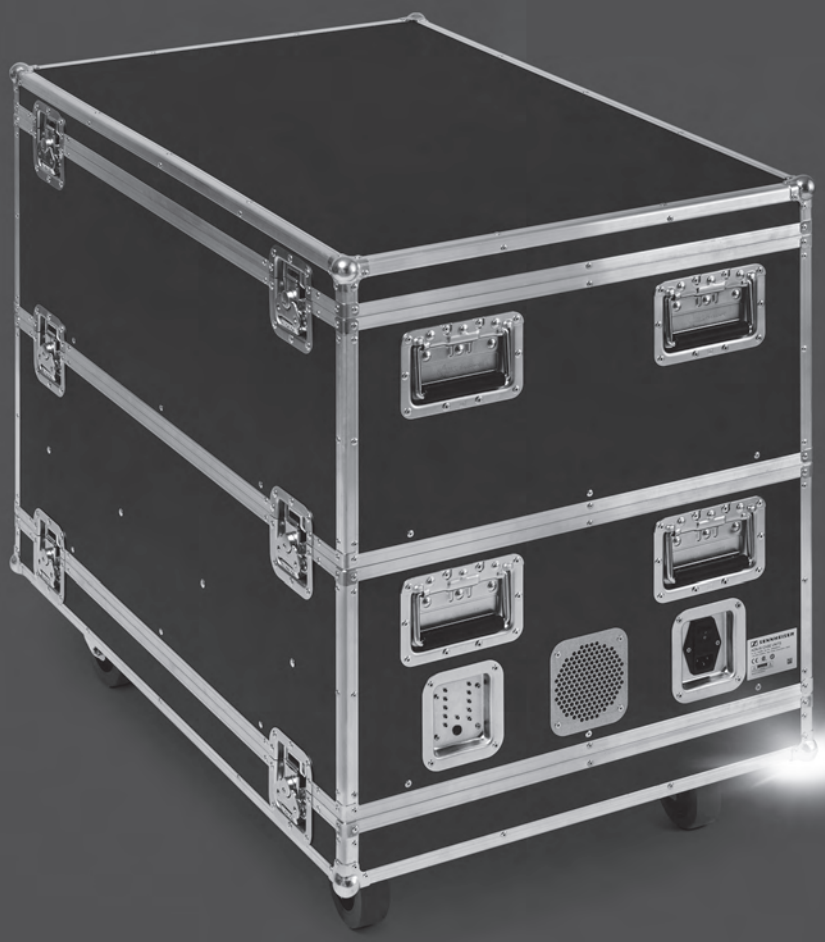

Bedienungsanleitung

SENNHEISER

Inhalt

Zu Ihrer Sicherheit 1
Der Transport- und Ladekoffer ADN-W CASE 1
Lieferumfang 2
Produktübersicht Transport- und Ladekoffer ADN-W CASE 2
Transportmodul ADN-W CASE CENTRAL 3
Transport- und Ladekoffer ADN-W CASE UNITS 3
Kofferdeckel und Kofferboden ADN-W CASE BASE 4
Transportkoffer ADN-W CASE verwenden 4
Transport- und Ladekoffer ADN-W CASE UNITS für den Betrieb vorbereiten 7
ADN-W CASE UNITS aufstellen 7
ADN-W CASE UNITS an das Stromnetz anschließen/vom Stromnetz trennen 7
ADN-W CASE UNITS ein-/ausschalten 8
Akkus mit ADN-W CASE UNITS laden 8
Statusanzeige des Ladekoffers ADN-W CASE UNITS während des Ladens 9
Verhalten des Akkus ADN-W BA während des Ladens 10
ADN-W CASE reinigen und pflegen 11
Wenn Störungen auftreten 11
Technische Daten ADN-W CASE 12

Zu Ihrer Sicherheit

Beachten Sie unbedingt die dem Produkt separat beigefügten Sicherheitshinweise. Sie enthalten wichtige Informationen für den gefahrlosen Betrieb des Produkts sowie Herstellererklärungen und Garantie-Hinweise.

Eine ausführliche Bedienungsanleitung für alle Komponenten des ADN-Konferenzsystems finden Sie

- im Internet unter www.sennheiser.com oder
- auf der zur Zentraleinheit ADN CU1 mitgelieferten DVD-ROM.

Der Transport- und Ladekoffer ADN-W CASE

Der Transport- und Ladekoffer ADN-W CASE ist ein Bestandteil des Konferenzsystems Sennheiser ADN.

Mit diesem modularen Koffer können Sie alle für ein Drahtlos-Konferenzsystem erforderlichen Komponenten sicher und einfach transportieren und mit dem Ladekoffer zusätzlich 10 Drahtlos-Sprechstellen laden.

Erhältliche Module:

- ADN-W CASE BASE, Kofferboden mit Rollen und Kofferdeckel
- Transportmodul ADN-W CASE CENTRAL für Zentraleinheit, Antennenmodul, Ladegerät ADN-W L 10, Netzteile, Netzkabel und weiteres Zubehör
- Transport- und Ladekoffer ADN-W CASE UNITS mit Ladeschächten für 10 Drahtlos-Sprechstellen

Die Module können einzeln genutzt oder beliebig miteinander kombiniert werden.

Lieferumfang

Transport- und Ladekoffer ADN-W CASE UNITS

1 Transport- und Ladekoffer ADN-W CASE UNITS mit Ladeschächten für 10 Drahtlos-Sprechstellen
1 Netzkabel (je nach Version mit EU-, UK- oder US-Netzstecker), Länge 1,8 m (auch ohne Netzkabel erhältlich)
1 Bedienungsanleitung
1 Beiblatt Sicherheitsinformationen

Transportkoffer ADN-W CASE CENTRAL

1 Transportmodul ADN-W CASE CENTRAL für z. B. Zentraleinheit, Antennenmodul und Zubehör

Kofferboden und -deckel ADN-W CASE BASE

1 ADN-W CASE BASE mit
– Kofferboden mit Rollen
– Kofferdeckel

Transport- und Ladekoffer-Set ADN-W CASE KIT 20 für 20 Drahtlos-Sprechstellen

1 ADN-W CASE BASE, Kofferboden mit Rollen und Kofferdeckel
2 Transport- und Ladekoffer ADN-W CASE UNITS mit Ladeschächten für jeweils 10 Drahtlos-Sprechstellen
2 Netzkabel (je nach Version mit EU-, UK- oder US-Netzstecker), Länge 1,8 m (auch ohne Netzkabel erhältlich)
1 Bedienungsanleitung
1 Beiblatt Sicherheitsinformationen

Produktübersicht Transport- und Ladekoffer ADN-W CASE

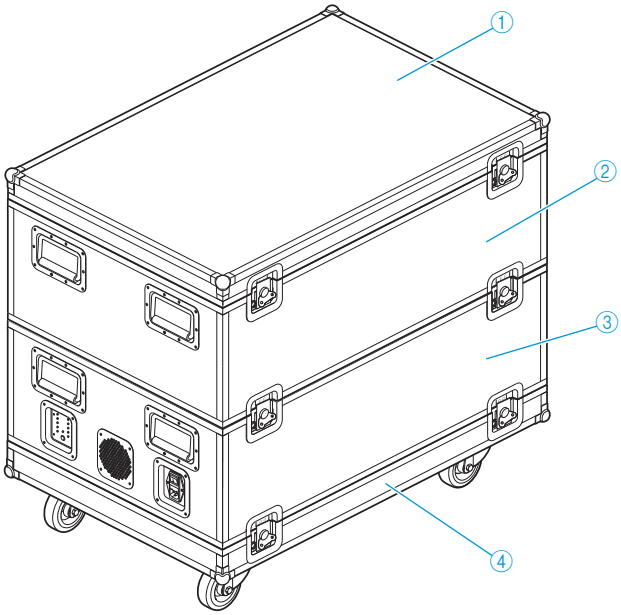

① ADN-W CASE BASE Kofferdeckel
② Transportmodul ADN-W CASE CENTRAL für Zentraleinheit, Antennenmodul, Ladegerät ADN-W L 10, Netzteile, Netzkabel und weiteres Zubehör
③ Transport- und Ladekoffer ADN-W CASE UNITS mit Ladeschächten für 10 Drahtlos-Sprechstellen
④ ADN-W CASE BASE Kofferboden mit Rollen

Die Module können einzeln genutzt oder beliebig miteinander kombiniert werden.

Transportmodul ADN-W CASE CENTRAL

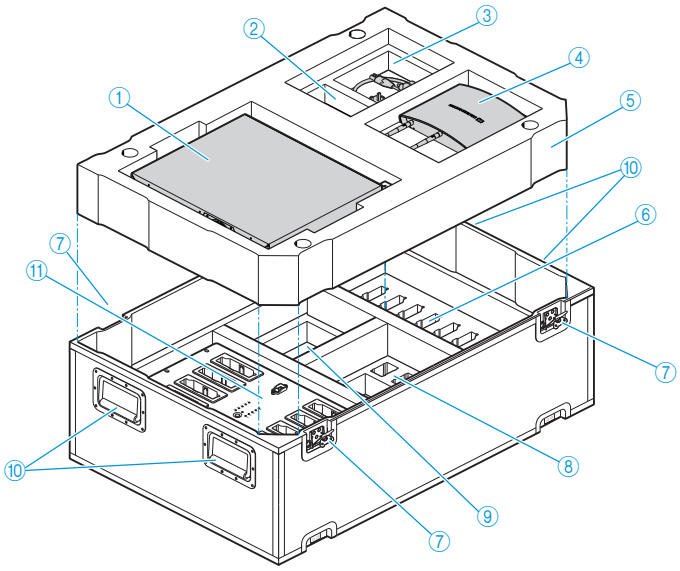

① Fach für Zentraleinheit ADN CU1
② Fach für 1 Netzteil NT 12-50C
③ Fach für Kabel und Zubehör
④ Fach für Antennenmodul ADN-W AM
⑤ Zwischenboden aus Schaumstoff
⑥ Fächer für 10 Akkus ADN-W BA
⑦ Butterfly-Verschlüsse
⑧ Fächer für 10 Netzteile NT 12-50C ohne Netzkabel
⑨ Fach für 10 Netzkabel für NT 12-50C und Zubehör
⑩ Tragegriffe, einklappbar
⑪ Fach für Ladegerät ADN-W L 10

Transport- und Ladekoffer ADN-W CASE UNITS

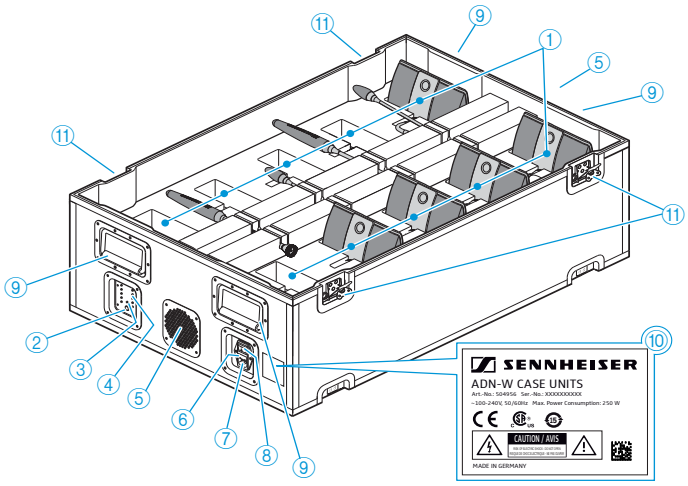

① Ladeschächte für 10 Drahtlos-Sprechstellen mit eingesetzten Akkus ADN-W BA
② Taster für Ladezustandsanzeige
③ Betriebsanzeige, grün leuchtend
④ Statusanzeige für Ladevorgang
⑤ Lüfter
⑥ Netzsicherung
⑦ Netzanschluss
⑧ Ein-/Ausschalter
⑨ Tragegriffe, einklappbar
⑩ Typen- und Gefahrenschild
⑪ Butterfly-Verschlüsse

Übersicht der Statusanzeige

Die Statusanzeige für den Ladevorgang ④ ist aufgeteilt auf 10 LEDs. Über den Taster ② können Sie zwischen zwei Ladezustandsanzeigen (Gesamtüberwachung und Einzelschachtüberwachung) umschalten, um die erreichte Kapazität zu sehen (siehe Seite 9).

Kofferdeckel und Kofferboden ADN-W CASE BASE

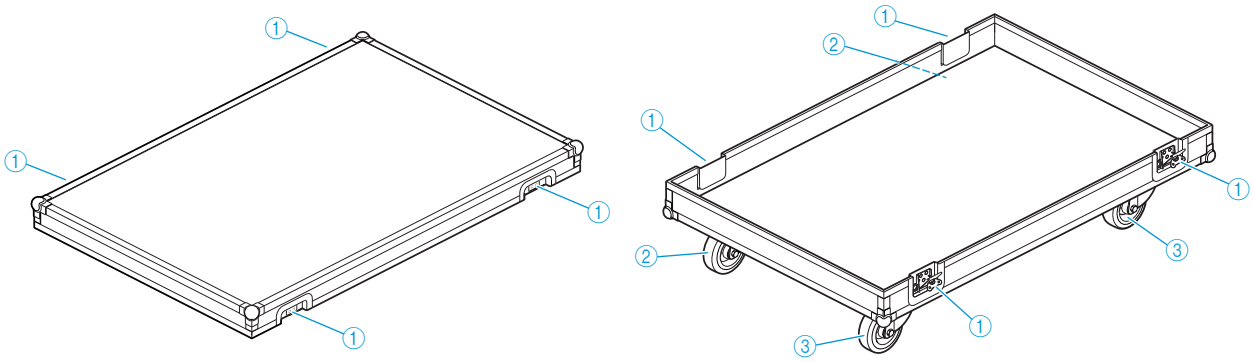

① Butterfly-Verschlüsse
② Rollen
③ Feststellrollen

Transportkoffer ADN-W CASE verwenden

VORSICHT

Gefahr von Sach- und Personenschäden beim Transport!

Die Module des Transportkoffers ADN-W CASE können sehr schwer bestückt werden.

Wenn beim Stapeln der einzelnen Module des Transportkoffers die Module unsachgemäß gehoben oder falsch zusammengesetzt werden, können Personen verletzt werden und Sachschäden entstehen.

Wenn beim Transport der Transportkoffer umkippt, ruckartig bewegt wird oder nicht gegen unbeabsichtigtes Wegrollen gesichert wird, können Personen verletzt werden und Sachschäden entstehen.

- Heben und verschieben Sie die einzelnen Module des Transportkoffers nur mit einer weiteren Person.
- Stapeln Sie die Module niemals höher als 1,2 m. Dies entspricht der Höhe von insgesamt 3 Modulen ADN-W CASE UNITS oder ADN-W CASE CENTRAL sowie Boden und Deckel ADN-W CASE BASE.
- Achten Sie darauf, dass die Module korrekt ineinander gesetzt sind und dass alle Butterfly-Verschlüsse korrekt ineinandergreifen und geschlossen sind.
- Verschieben Sie den Transportkoffer stets vorsichtig und nur auf ebenen und waagerechten Wegen.
- Sichern Sie den Transportkoffer gegen unbeabsichtigtes Wegrollen mit den arretierbaren Transportrollen des Bodenmoduls ADN-W CASE BASE und durch zusätzliche Spanngurte.

Die einzelnen Module können Sie beliebig bis zu einer Höhe von 1,2 m stapeln und so an Ihre Anforderungen anpassen.

Um die Module des Transportkoffers zu stapeln:

- Öffnen Sie die Butterfly-Verschlüsse des unteren Moduls.
- Heben Sie mit mindestens einer zweiten Person das nächste Modul an den ausklappbaren Tragegriffen an und setzen Sie es auf das untere Modul so auf, dass die Aluminiumprofile der Module ineinandergreifen.

- Haken Sie die 4 Butterfly-Verschlüsse der beiden Module zusammen und drehen Sie den Verschluss im Uhrzeigersinn zu.
  Der Verschluss zieht sich zusammen und die Flügel des Drehgriffes liegen plan an.
- Stapeln Sie weitere Module nur bis zu einer Gesamthöhe von 1,2 m. Dies entspricht der Höhe von insgesamt 3 Modulen ADN-W CASE UNITS oder ADN-W CASE CENTRAL sowie Boden und Deckel ADN-W CASE BASE.

Sie können die Butterfly-Verschlüsse mit einem kleinen Bügelschloss gegen unbeabsichtigtes Öffnen sichern und abschließen.

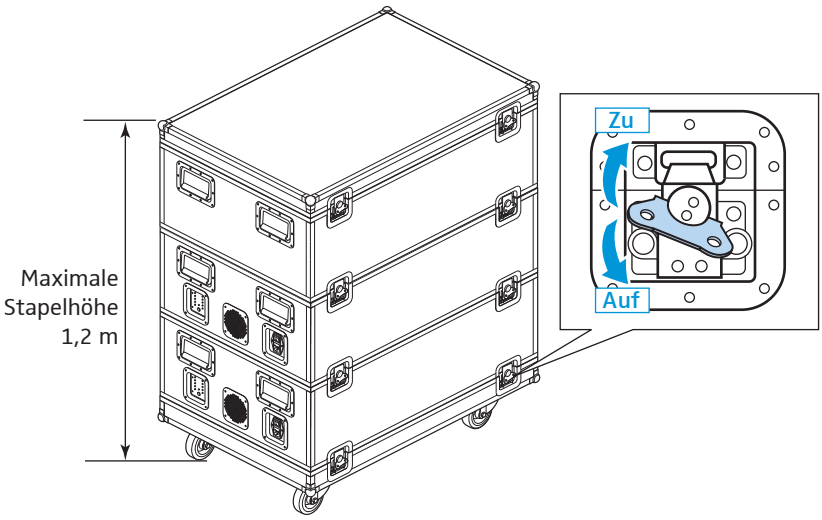

Um den Transportkoffer gegen unbeabsichtigtes Wegrollen zu sichern

- Drücken Sie die Feststellrollen ③ des Bodenmoduls ADN-W CASE BASE:
  – nach unten, um die Bremse festzustellen, oder
  – nach oben, um die Bremse zu lösen.
- Sichern Sie den Transportkoffer ggf. mit Spanngurten, die Sie an den Transportgriffen befestigen können.

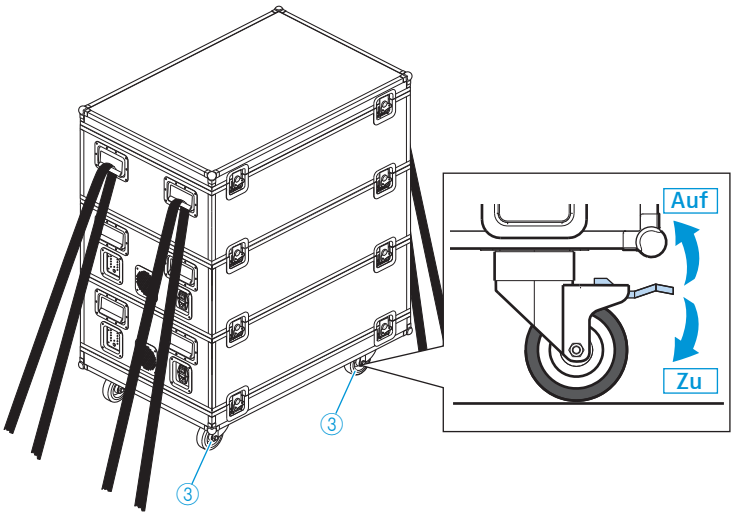

Transportmodul ADN-W CASE CENTRAL packen

Das Modul verfügt über gepolsterte Fächer für folgende Komponenten:

- 1 Zentraleinheit ADN CU1
- 1 Antennenmodul ADN-W AM
- 11 Netzteile NT 12-50C
- 1 Ladegerät ADN-W L 10
- 10 Akkus ADN-W BA
- Netzkabel und weiteres Zubehör

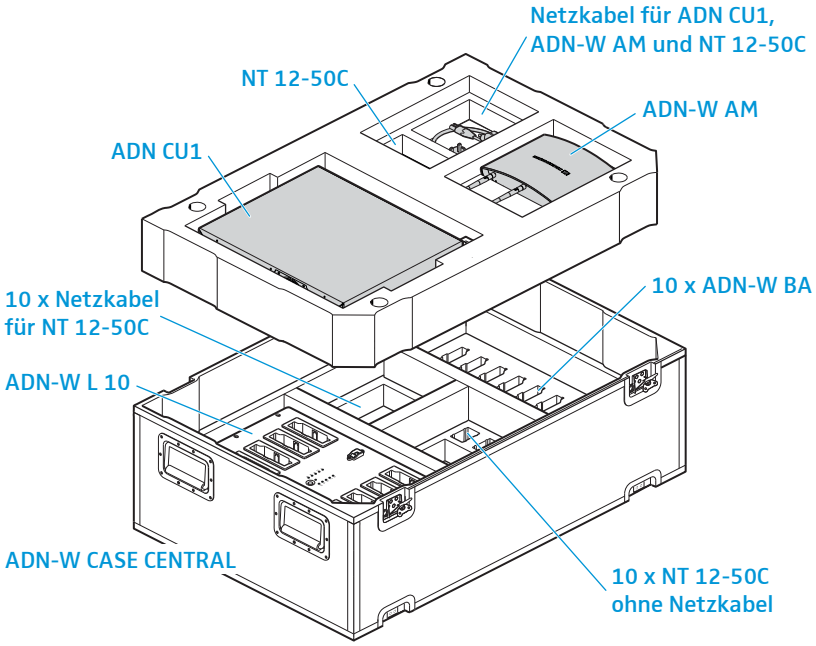

Transport- und Ladekoffer ADN-W CASE UNITS packen

Das Modul verfügt über gepolsterte Ladeschächte für 10 Drahtlos-Sprechstellen ADN-W C1 oder ADN-W D1 inklusive Akkus ADN-W BA und den dazugehörigen Mikrofonen ADN-W MIC 15 oder ADN-W MIC 36.

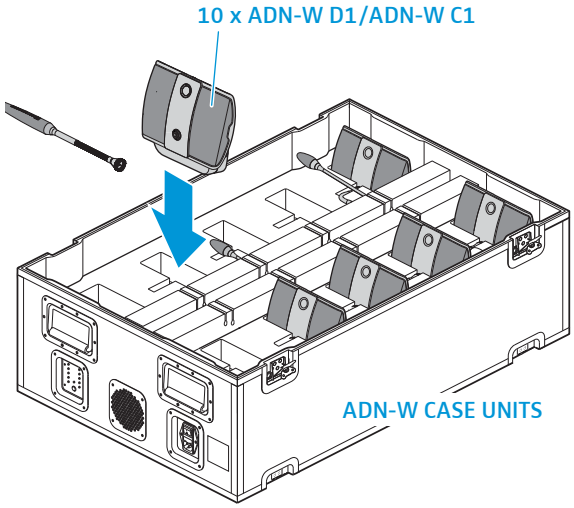

Um die Mikrofone sicher zu verstauen und die Mikrofonhälse in die Aussparungen des Polsters zu stecken:

- ▶ Biegen Sie die Schwanenhalsmikrofone ADN-W MIC 15-39, ADN-W MIC 15-50 und ADN-W MIC 36-50 vorsichtig zur Seite.
- ▶ Schrauben Sie die Schwanenhalsmikrofone ADN-W MIC 36-29 von den Sprechstellenkonsolen.

Transport- und Ladekoffer ADN-W CASE UNITS für den Betrieb vorbereiten

Mit dem Transport- und Ladekoffer ADN-W CASE UNITS können Sie bis zu 10 Drahtlos-Sprechstellen ADN-W C1 oder ADN-W D1 mit eingesetzten Akkus ADN-W BA gleichzeitig laden.

ADN-W CASE UNITS aufstellen

VORSICHT

Gefahr durch Wärmestau bei geschlossenem Transport- und Ladekoffer!

Der Transport- und Ladekoffer ADN-W CASE UNITS und die Akkus ADN-W BA können sich während des Ladens erwärmen. Wenn die Wärme nicht abgeführt wird, erhöht sich die Ladezeit und die Produkte können beschädigt werden.

- Achten Sie darauf, dass Sie den Transport- und Ladekoffer in geschlossenen Räumen und innerhalb des Betriebstemperatur- und Luftfeuchtebereichs einsetzen (siehe Seite 12) und dass keine Lüfteröffnungen ⑤ blockiert sind.
- Verschließen Sie während des Ladens niemals den Transport- und Ladekoffer.
- Setzen Sie während des Ladens den Transport- und Ladekoffer keinen Wärmequellen und keinem direkten Sonnenlicht aus.

- Platzieren Sie den Transport- und Ladekoffer auf einer ebenen, waagerechten Fläche wie in der Abbildung gezeigt.
- Arretieren Sie ggf. die Feststellrollen ③ des Kofferbodens ADN-W CASE BASE, indem Sie den Arretierungshebel nach unten drücken (siehe Seite 4).

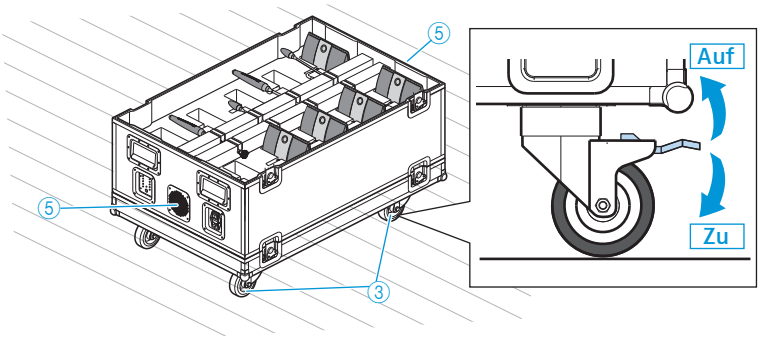

ADN-W CASE UNITS an das Stromnetz anschließen/vom Stromnetz trennen

VORSICHT

Produktschäden durch ungeeignete Spannungsversorgung!

Wenn Sie den Transport- und Ladekoffer an eine ungeeignete Spannungsversorgung anschließen, kann der Ladekoffer beschädigt werden!

- Stellen Sie durch Verwendung eines Netzkabels mit dreipoligem Stecker eine zuverlässige Erdung des Transport- und Ladekoffers sicher. Dies gilt besonders für Netzanschlüsse, die nicht direkt, sondern z. B. über ein Verlängerungskabel oder eine Mehrfachsteckdose erfolgen.
- Vermeiden Sie eine Überlastung der Stromkreise. Sehen Sie bei Bedarf einen Überstromschutz vor.

Um den Transport- und Ladekoffer an das Stromnetz anzuschließen:

- Stecken Sie den Gerätestecker des Netzkabels in den Netzanschluss ⑦.
- Stecken Sie den Netzstecker des Netzkabel (je nach Version mit EU-, UK- oder US-Netzstecker) in die Steckdose. Achten Sie dabei auf einen festen Sitz der Stecker.
  Der Transport- und Ladekoffer ist betriebsbereit.

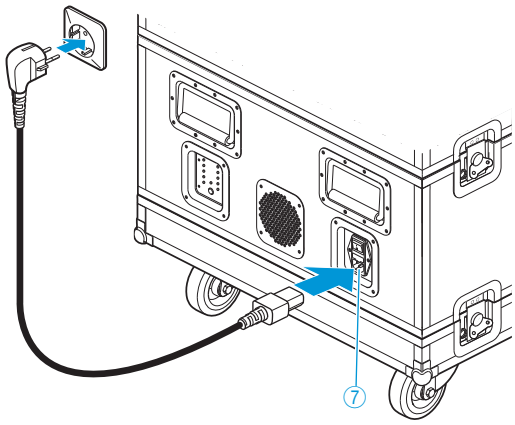

Um den Transport- und Ladekoffer vom Stromnetz zu trennen:

- Trennen Sie den Netzstecker des Transport- und Ladekoffers vom Stromnetz.

ADN-W CASE UNITS ein-/ausschalten

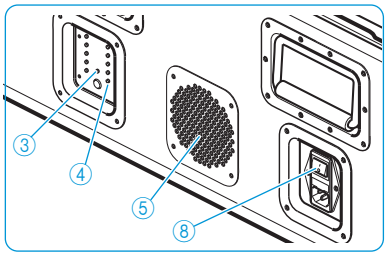

Um den Ladekoffer ADN-W CASE UNITS einzuschalten:

- Drücken Sie am Lade- und Transportmodul den Ein-/Ausschalter ⑧ in die Position „I".
  Das Lade- und Transportmodul ist eingeschaltet. Die Betriebsanzeige ③ leuchtet grün.

Um den Ladekoffer ADN-W CASE UNITS nach dem Gebrauch auszuschalten:

- Drücken Sie am Ladekoffer den Ein-/Ausschalter ⑧ in die Position „0".
  Der Ladekoffer ist ausgeschaltet. Die Betriebsanzeige ③ erlischt.

Um den Ladekoffer ADN-W CASE UNITS vollständig auszuschalten:

- Trennen Sie den Netzstecker des Ladekoffers vom Stromnetz.

Akkus mit ADN-W CASE UNITS laden

VORSICHT

Gefahr durch Wärmestau bei geschlossenem Transport- und Ladekoffer!

Der Transport- und Ladekoffer ADN-W CASE UNITS und die Akkus ADN-W BA können sich während des Ladens erwärmen. Wenn die Wärme nicht abgeführt wird, erhöht sich die Ladezeit und die Produkte können beschädigt werden.

- Achten Sie darauf, dass Sie den Transport- und Ladekoffer in geschlossenen Räumen und innerhalb des zulässigen Betriebstemperatur- und Luftfeuchtebereichs einsetzen (siehe Seite 12) und dass keine Lüfteröffnungen ⑤ blockiert sind.
- Verschließen Sie während des Ladens niemals den Transport- und Ladekoffer.
- Setzen Sie während des Ladens den Transport- und Ladekoffer keinen Wärmequellen und keinem direkten Sonnenlicht aus.

Wenn während des Ladens die Schwanenhalsmikrofone der Drahtlos-Sprechstellen nicht aus dem Ladekoffer herausragen sollen:

- Biegen Sie ggf. die Schwanenhalsmikrofone ADN-W MIC 15-39, ADN-W MIC 15-50 und ADN-W MIC 36-50 vorsichtig zur Seite.
- Schrauben Sie ggf. die Schwanenhalsmikrofone ADN-W MIC 36-29 von den Sprechstellenkonsolen.
- Stecken Sie die Drahtlos-Sprechstelle mit eingesetztem Akku mit der Rückseite in einen beliebigen Ladeschacht ①.
  Der Ladevorgang beginnt (siehe „Verhalten des Akkus ADN-W BA während des Ladens“ auf Seite 10). Die Statusanzeige ④ zeigt den Ladevorgang an (siehe „Statusanzeige des Ladekoffers ADN-W CASE UNITS während des Ladens“ auf Seite 9).

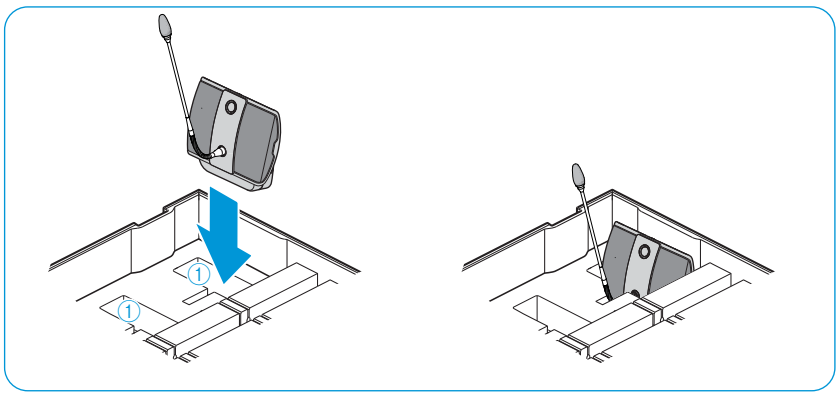

Statusanzeige des Ladekoffers ADN-W CASE UNITS während des Ladens

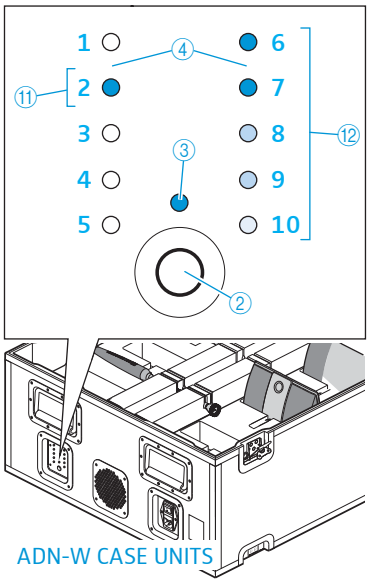

Am Ladekoffer zeigt die Statusanzeige ④ die Gesamtüberwachung aller Ladeschächte an (jede LED ist einem Ladeschacht zugeordnet):

LED ④	Farbe	erreichte Kapazität
1-10	–	Standby-Betrieb; kein Akku eingesetzt oder nicht mit dem Stromnetz verbunden
	rot	ca. 0-19 %
	orange	ca. 20-94 %
	grün	ca. 95-100 % Ladezeit typ. 4 Stunden mit anschließender kontinuierlicher Kapazitätsüberwachung
	rot, schnell blinkend	Temperatur des Akkus zu hoch
	rot, langsam blinkend	Akku defekt

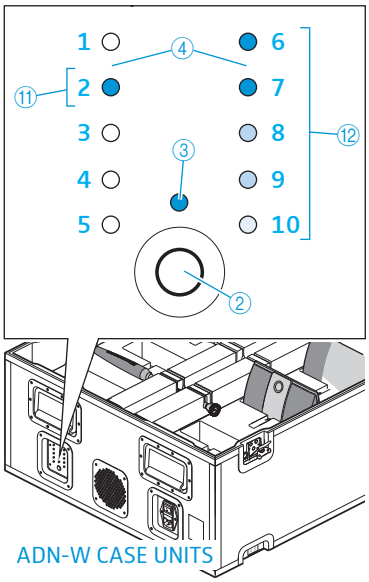

Um die Einzelschachtüberwachung aufzurufen:

- Drücken Sie den Taster ② für die Ladezustandsanzeige.
  Die Statusanzeige wechselt von der Gesamtübersicht zu der Einzelschachtübersicht. Der jeweils ausgewählte Ladeschacht wird mit einer grün leuchtenden LED 1-10 angezeigt (siehe Abbildung als Beispiel für Ladeschacht 2 ⑪). Die daneben liegende LED-Reihe mit 5 LEDs zeigt den Ladezustand im Detail an (siehe Abbildung als Beispiel für einen voll geladenen Akku ⑫).

LED ④	Farbe	erreichte Kapazität
1 oder 6	grün	ca. 80-100 % Ladezeit typ. 4 Stunden mit anschließender kontinuierlicher Kapazitätsüberwachung
2 oder 7	grün	ca. 60-79 %
3 oder 8	orange	ca. 40-59 %
4 oder 9	orange	ca. 20-39 %
5 oder 10	rot	ca. 0-19 %
5 oder 10	rot, schnell blinkend	Temperatur des Akkus zu hoch
5 oder 10	rot, langsam blinkend	Akku defekt

Um Ladeschacht 1 bis 10 nacheinander auszuwählen:

- Drücken Sie den Taster ②.

5 Sekunden nach dem letzten Tastendruck wechselt die Anzeige der Einzelschachtüberwachung wieder zurück zur Gesamtüberwachung.

Verhalten des Akkus ADN-W BA während des Ladens

Wenn Sie den Akku laden, erwärmen sich der Akku und der Ladekoffer. Die Akku-Statusanzeige ① und die Ladezustandsanzeige ⑥ zeigen den Ladevorgang an:

Akku-Statusanzeige ①	Ladezustandsanzeige ⑥	Bedeutung
leuchtet orange	leuchtet (der aktuell erreichte Ladezustand blinkt)	lädt, ein kompletter Ladevorgang dauert typ. 4 Stunden
aus	aus	geladen, kontinuierliche Kapazitätsüberwachung
schnell orange blinkend	–	Akku defekt
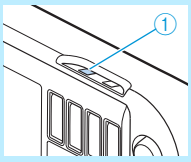	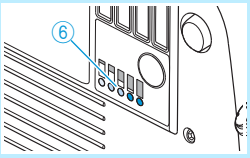	

Das Laden kann länger dauern, wenn die Akku-Temperatur unter 5 °C oder über 45 °C liegt. In diesem Fall wird der Ladevorgang zum Schutz des Akkus so lange unterbrochen, bis die Akku-Temperatur den zulässigen Temperaturbereich wieder erreicht hat und die Akku-Statusanzeige ① orange leuchtet. Der Ladevorgang startet selbsttätig.

ADN-W CASE reinigen und pflegen

VORSICHT

Produktschäden durch Flüssigkeit!

Flüssigkeit kann in das Produkt eindringen, einen Kurzschluss in der Elektronik verursachen oder die Mechanik beschädigen.
Löse- oder Reinigungsmittel können die Produktoberfläche beschädigen.

- Halten Sie Flüssigkeiten jeglicher Art vom Produkt fern.
- Verwenden Sie auf keinen Fall Löse- oder Reinigungsmittel.

- Schalten Sie den Ladekoffer ADN-W CASE UNITS aus und trennen Sie es vom Stromnetz, bevor Sie mit der Reinigung beginnen (siehe Seite 7).
- Reinigen Sie die Produkte ausschließlich mit einem trockenen und weichen Tuch.
- Verwenden Sie z. B. einen Pinsel, um Staub aus den Ladeschächten des Ladekoffers ADN-W CASE UNITS zu entfernen.

Um die optimale Kühlung des Ladekoffers ADN-W CASE UNITS sicherzustellen:

- Reinigen Sie von Zeit zu Zeit die Lüftungsöffnungen an den Seiten mit einer Bürste oder einem Pinsel, um Staubablagerungen zu verhindern.

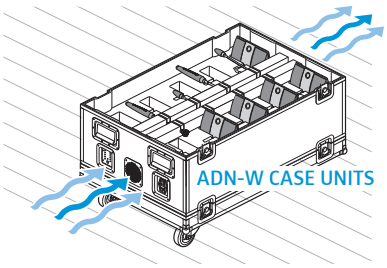

Wenn Störungen auftreten

Problem	Mögliche Ursache	Mögliche Abhilfe
Akku lädt nicht	Akku überhitzt	Lassen Sie den Akku abkühlen und sorgen Sie für ausreichend Belüftung während des Ladens (Umgebungstemperatur 5 °C bis 45 °C). Verwenden Sie den Ladekoffer ADN-W CASE UNITS nur mit geöffnetem Deckel.
	Akku ist in den Ladekoffer eingesetzt und zusätzlich ist das Ladenetzteil NT 12-50C angeschlossen.	Laden Sie den Akku entweder über das Ladenetzteil NT 12-50C oder den Ladekoffer ADN-W CASE UNITS.
	Sicherung des Ladekoffers ADN-W CASE UNITS ausgelöst	Nehmen Sie Kontakt zu Ihrem Sennheiser-Partner auf, um die Ursache des Problems zu finden und um die Sicherung zu wechseln.
	Akku defekt	Tauschen Sie den defekten Akku gegen einen neuen Akku aus.
Akkuladung ist schnell verbraucht	Akku überaltert	Tauschen Sie den überalterten Akku gegen einen neuen Akku aus.

Technische Daten ADN-W CASE

ADN-W CASE UNITS

Nenneingangsspannung	100 bis 240 V~
Netzfrequenz	50 bis 60 Hz
Leistungsaufnahme	max. 250 W
Ladespannung	12 V ⎓
Ladestrom	max. 10 x 1,6 A
Temperaturbereiche	Betrieb: +5 °C bis +45 °C Lagerung: -20 °C bis +70 °C
Relative Luftfeuchte, nicht kondensierend	Betrieb: 20 bis 95 % Lagerung: 10 bis 90 %
Abmessungen (B x H x T)	ca. 931 x 283 x 617 mm
Gewicht, ohne Sprechstellen	ca. 16,9 kg

In Übereinstimmung mit

Europa CE	EMV Sicherheit	EN 301489-1/-17 EN 60065
USA	EMV Sicherheit	FC 47 CFR Part 15 B UL 60065
Kanada	EMV Sicherheit	CAN ICES-3(B)/NMB-3(B) CAN/CSA-C22.2 No. 60065

Zertifiziert

USA/Kanada C SP® US	Audio-, Video- und ähnliche elektronische Geräte – Sicherheitsanforderungen CAN/CSA-C22.2 No. 60065 und UL 60065

ADN-W CASE CENTRAL

Abmessungen (B x H x T)	ca. 931 x 283 x 617 mm
Gewicht, ohne ADN CU1 usw.	ca. 10,9 kg

ADN-W CASE BASE

Kofferboden

Abmessungen (B x H x T)	ca. 931 x 203 x 617 mm
Gewicht, ohne ADN CU1 usw.	ca. 8,9 kg

Kofferdeckel

Abmessungen (B x H x T)	ca. 931 x 60 x 617 mm
Gewicht, ohne ADN CU1 usw.	ca. 4 kg

Sennheiser electronic GmbH & Co. KG

Am Labor 1, 30900 Wedemark, Germany
www.sennheiser.com

Printed in Germany, Publ. 08/16, 549136/A03